Exercice sur les représentations des liaisons

Pour chaque exemple de contact, répondre aux 3 questions (nombre de contact et type de contacts)

Le vélo

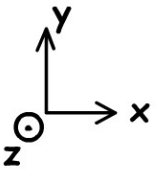

on s'interesse à la liaison de la roue avant avec la fourche

1) Remplir le tableau des mobilités

	T	R
X		
Y		
Z		

2) Quel est le nom de cette liaison ?

Encastrement	Rotule
Pivot	Rotule à doigt
Glissière	Linéaire rectiligne
Pivot glissant	Linéaire annulaire
Hélicoidale	Ponctuelle
Apui Plan	

3) Par quel dessin va t'on représenter cette liaison (dans le plan 0,x,y) ?

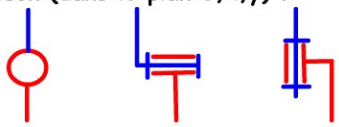

Le vélo

on s'interesse à la liaison de la fourche avec le cadre

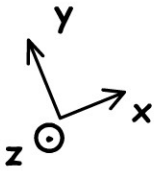

1) Remplir le tableau des mobilités

	T	R
X		
Y		
Z		

2) Quel est le nom de cette liaison ?

Encastrement	Rotule
Pivot	Rotule à doigt
Glissière	Linéaire rectiligne
Pivot glissant	Linéaire annulaire
Hélicoidale	Ponctuelle
Apui Plan	

3) Par quel dessin va t'on représenter cette liaison (dans le plan 0,x,y) ?

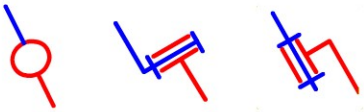

Le vélo

on s'interesse à la liaison du pédalier avec le cadre

1) Remplir le tableau des mobilités

	T	R
X		
Y		
Z		

2) Quel est le nom de cette liaison ?

Encastrement	Rotule
Pivot	Rotule à doigt
Glissière	Linéaire rectiligne
Pivot glissant	Linéaire annulaire
Hélicoidale	Ponctuelle
Apui Plan	

3) Par quel dessin va t'on représenter cette liaison (dans le plan O,x,y) ?

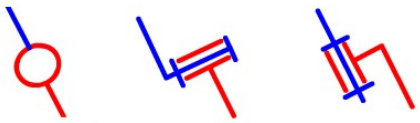

L'étau

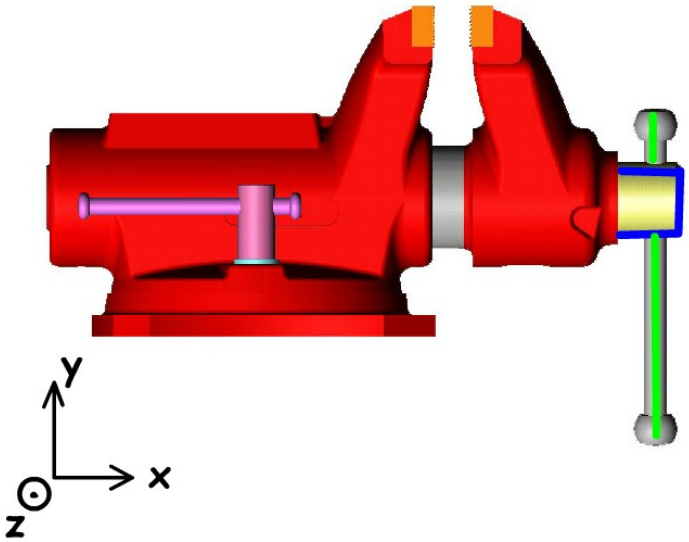

on s'interesse à la liaison du Levier avec la Vis

1) Remplir le tableau des mobilités

	T	R
X		
Y		
Z		

2) Quel est le nom de cette liaison ?

Encastrement	Rotule
Pivot	Rotule à doigt
Glissière	Linéaire rectiligne
Pivot glissant	Linéaire annulaire
Hélicoidale	Ponctuelle
Apui Plan	

3) Par quel dessin va t'on représenter cette liaison (dans le plan O,x,y) ?

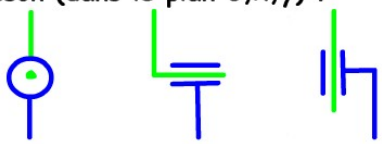

L'étau

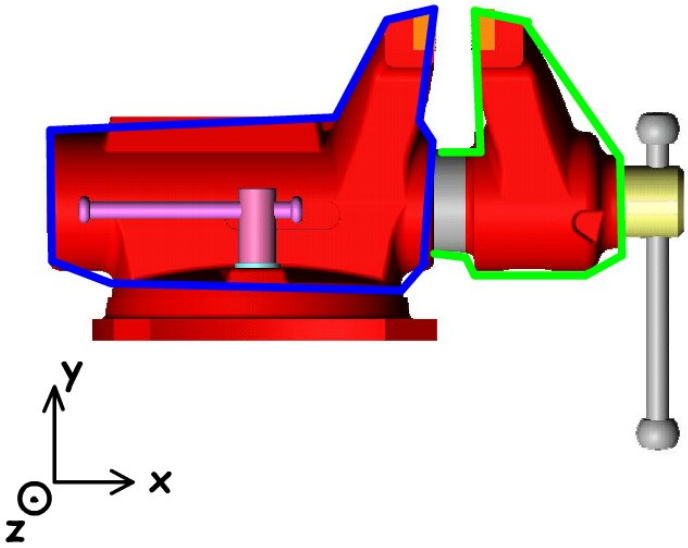

on s'interesse à la liaison du
Mors mobile avec le Corps

1) Remplir le tableau des mobilités

	T	R
X		
Y		
Z		

2) Quel est le nom de cette liaison ?

Encastrement	Rotule
Pivot	Rotule à doigt
Glissière	Linéaire rectiligne
Pivot glissant	Linéaire annulaire
Hélicoidale	Ponctuelle
Apui Plan	

3) Par quel dessin va t'on représenter cette liaison (dans le plan 0,x,y) ?

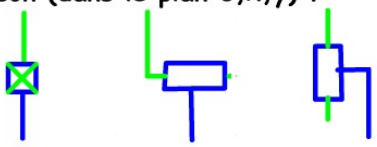

L'étau

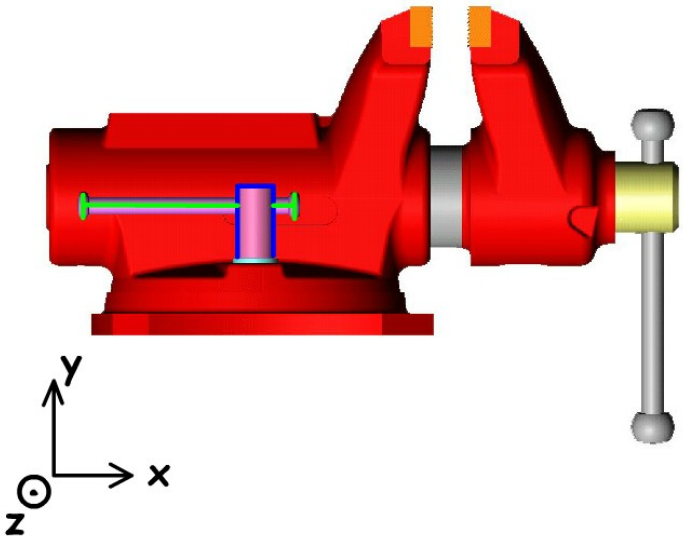

on s'interesse à la liaison du
Levier avec la Vis de serrage

1) Remplir le tableau des mobilités

	T	R
X		
Y		
Z		

2) Quel est le nom de cette liaison ?

Encastrement	Rotule
Pivot	Rotule à doigt
Glissière	Linéaire rectiligne
Pivot glissant	Linéaire annulaire
Hélicoidale	Ponctuelle
Apui Plan	

3) Par quel dessin va t'on représenter cette liaison (dans le plan 0,x,y) ?

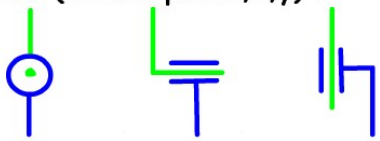

La bride

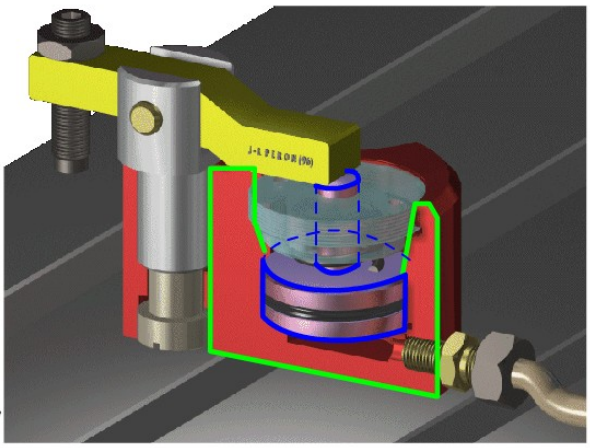

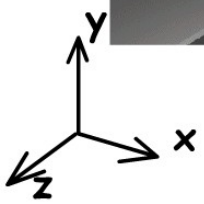

on s'interesse à la liaison du
Piston avec le Corps

1) Remplir le tableau des mobilités

	T	R
X		
Y		
Z		

2) Quel est le nom de cette liaison ?

Encastrement	Rotule
Pivot	Rotule à doigt
Glissière	Linéaire rectiligne
Pivot glissant	Linéaire annulaire
Hélicoidale	Ponctuelle
Apui Plan	

3) Par quel dessin va t'on représenter cette liaison (dans le plan 0,x,y) ?

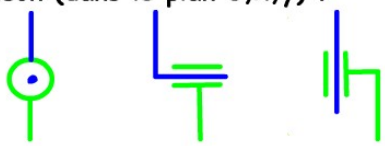

La bride

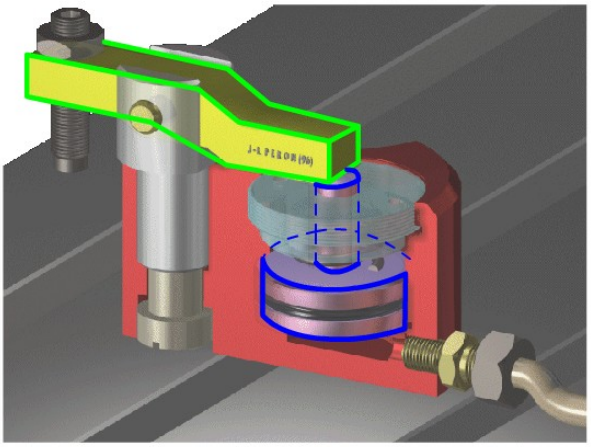

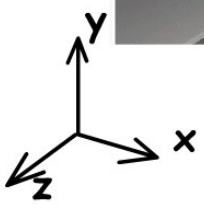

on s'interesse à la liaison du
Piston avec le Levier
On rappel : On considère que
les deux pièces

1) Remplir le tableau des mobilités

	T	R
X		
Y		
Z		

2) Quel est le nom de cette liaison ?

Encastrement	Rotule
Pivot	Rotule à doigt
Glissière	Linéaire rectiligne
Pivot glissant	Linéaire annulaire
Hélicoidale	Ponctuelle
Apui Plan	

3) Par quel dessin va t'on représenter cette liaison (dans le plan 0,x,y) ?

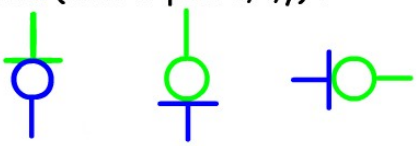

La bride

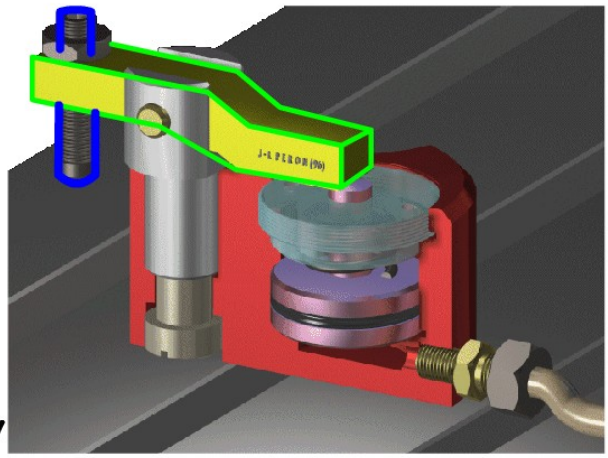

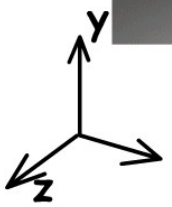

on s'interesse à la liaison de la Vis avec le Levier

1) Remplir le tableau des mobilités

	T	R
X		
Y		
Z		

2) Quel est le nom de cette liaison ?

Encastrement	Rotule
Pivot	Rotule à doigt
Glissière	Linéaire rectiligne
Pivot glissant	Linéaire annulaire
Hélicoidale	Ponctuelle
Apui Plan	

3) Par quel dessin va t'on représenter cette liaison (dans le plan 0,x,y) ?

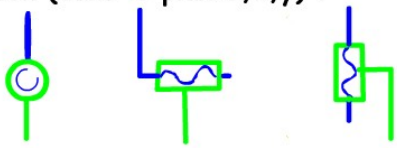

La bride

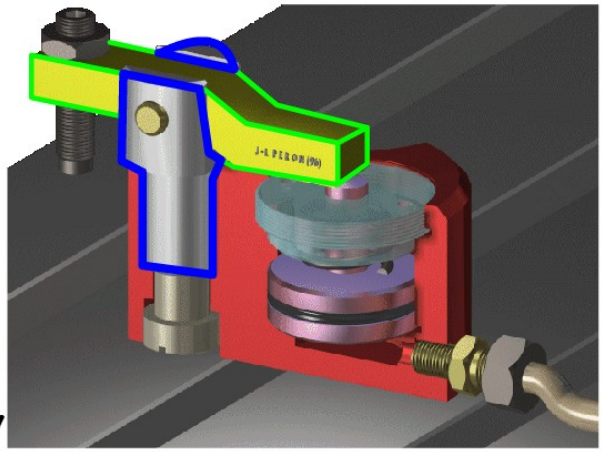

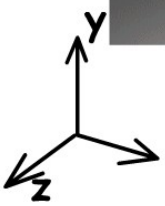

on s'interesse à la liaison du Levier avec son support

1) Remplir le tableau des mobilités

	T	R
X		
Y		
Z		

2) Quel est le nom de cette liaison ?

Encastrement	Rotule
Pivot	Rotule à doigt
Glissière	Linéaire rectiligne
Pivot glissant	Linéaire annulaire
Hélicoidale	Ponctuelle
Apui Plan	
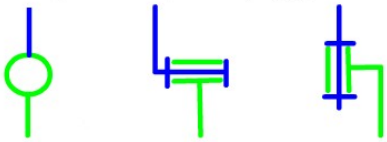
3) Par quel dessin va t'on représenter cette liaison (dans le plan 0,x,y) ?